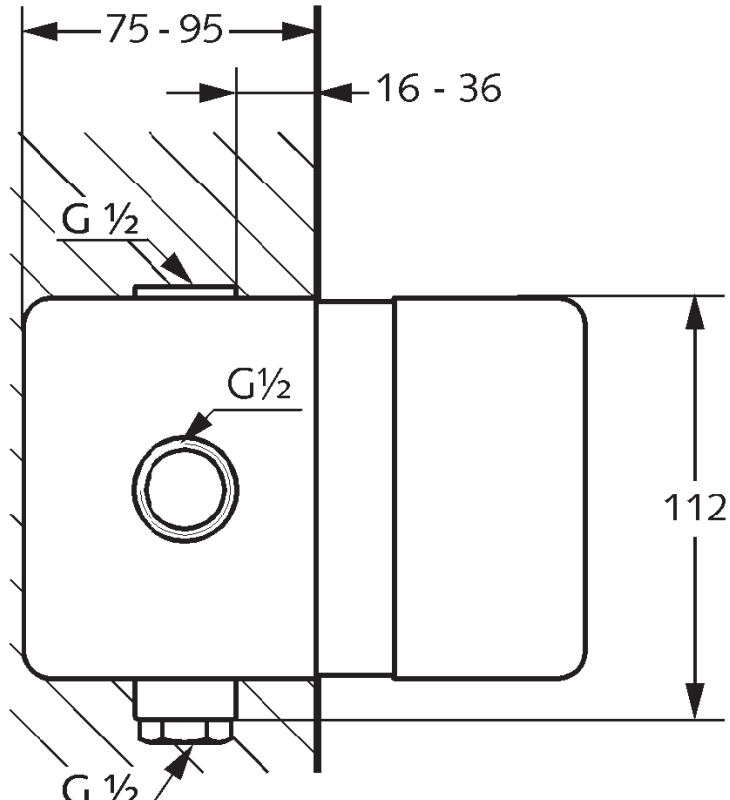
75 - 95
16 - 36
G ½
G½
112
G ½