MONTAŻ OBUDOWY
WANNA SENSO

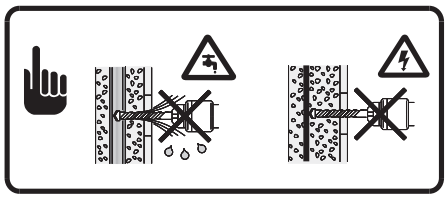

1 - WSPORNIK
2 - MAGNES
3 - PŁYTKA

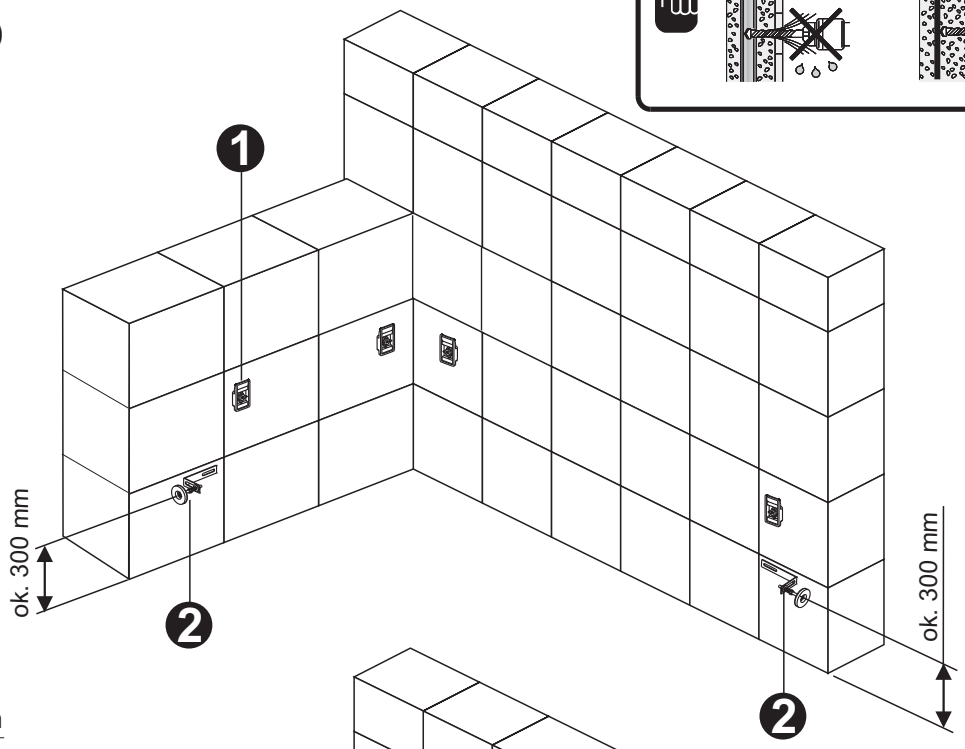

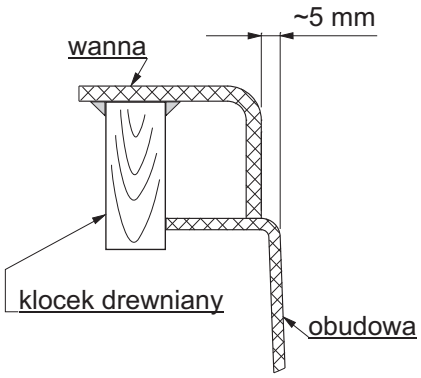

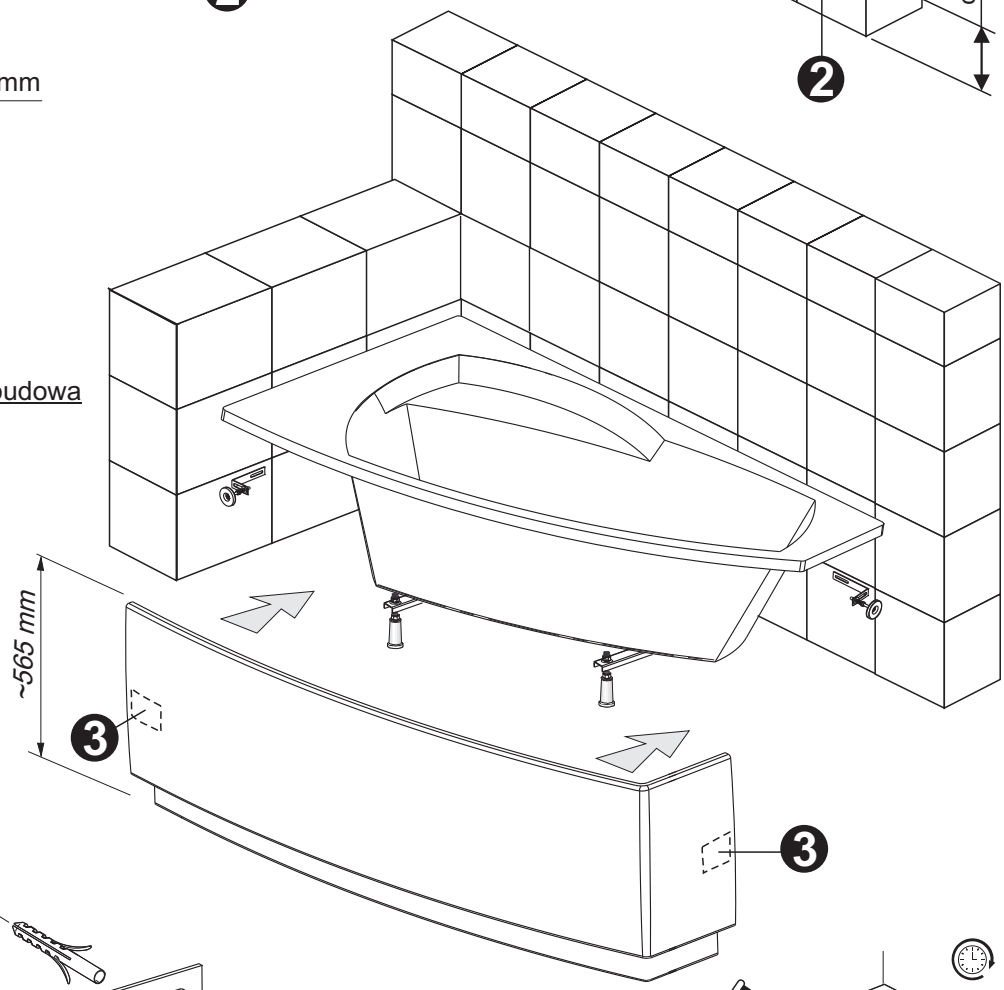

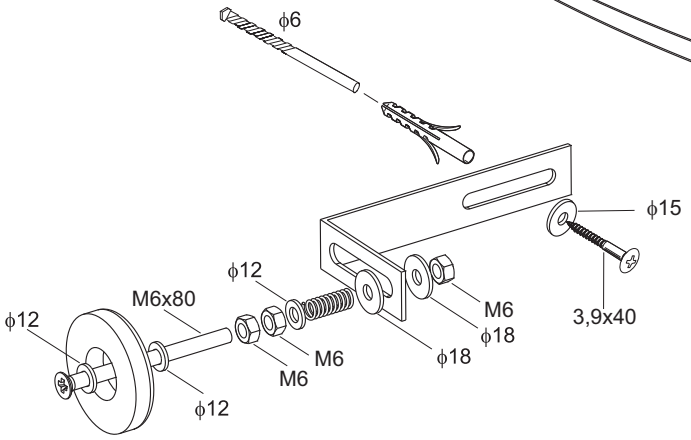

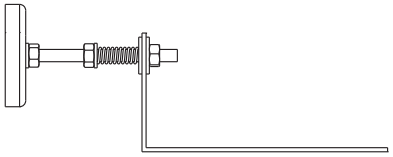

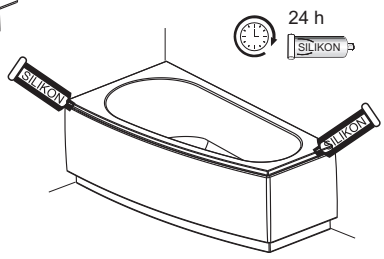

UWAGA ! Uszczelnić odpowiednim silikonem po napełnieniu wodą!

052-011-000067UP
050309