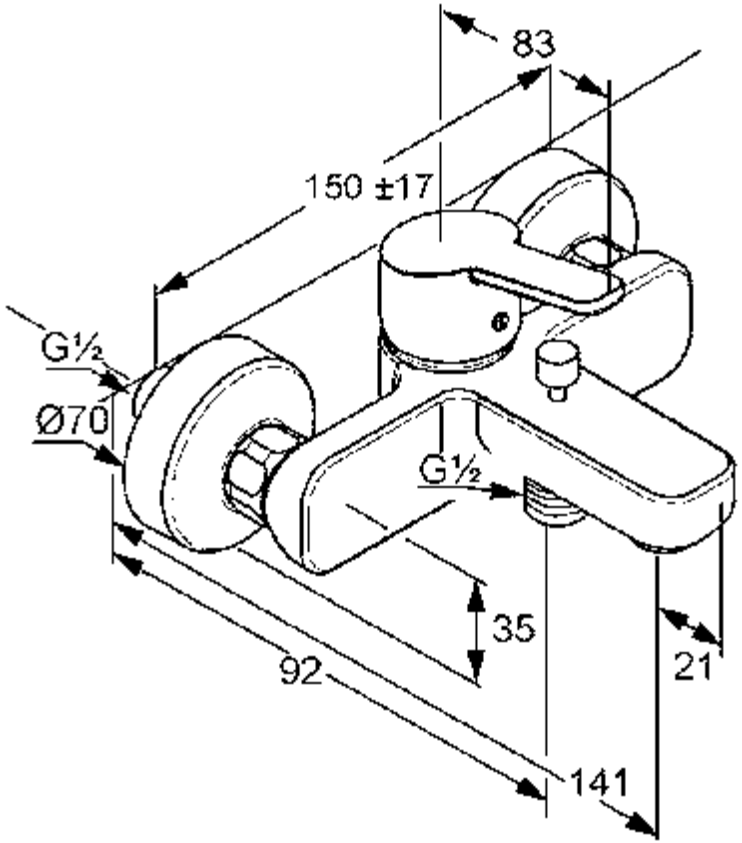
83
150 ±17
G½
Ø70
G½
35
92
21
141