cersanit

wanna **JOANNA** 140x90 lewa

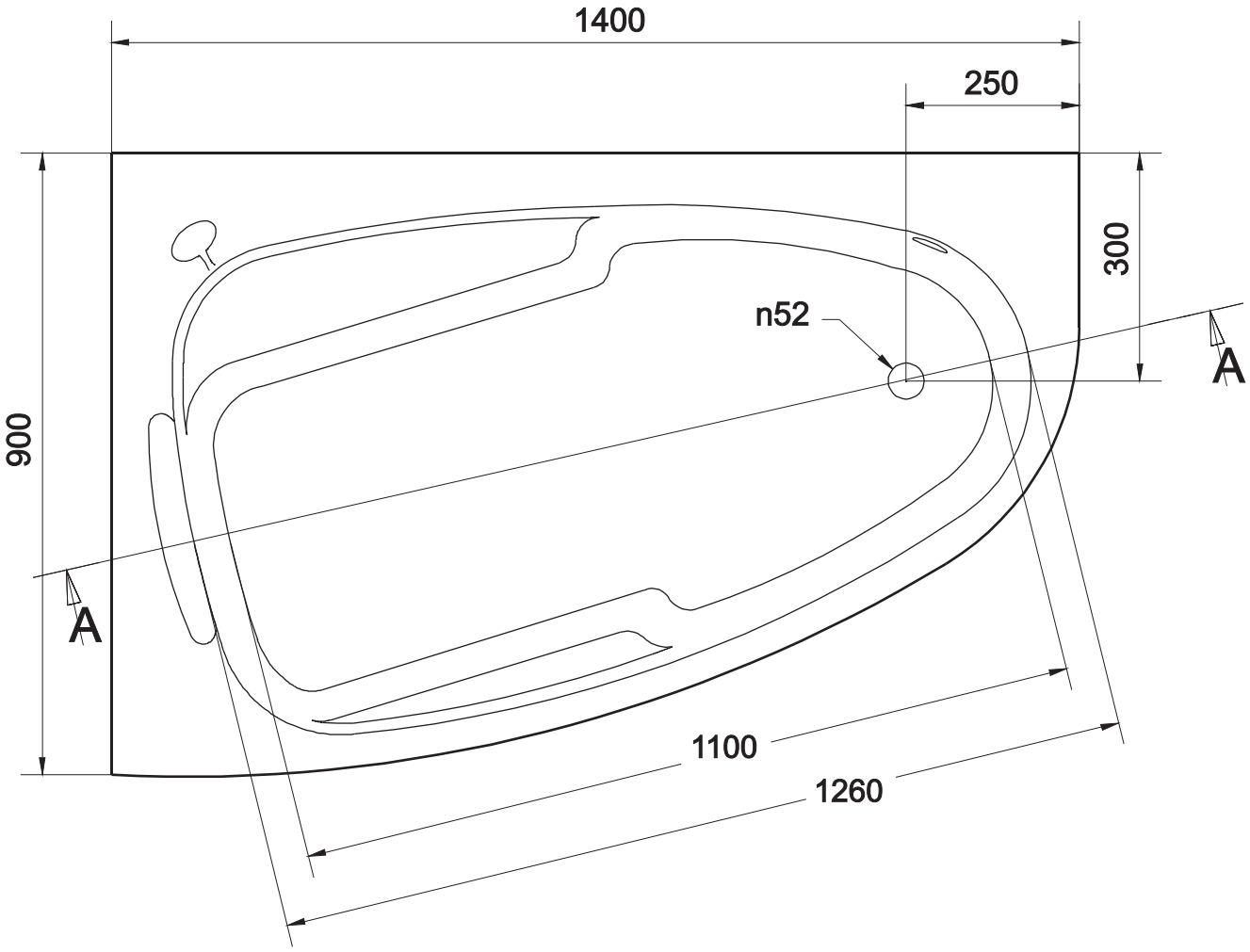
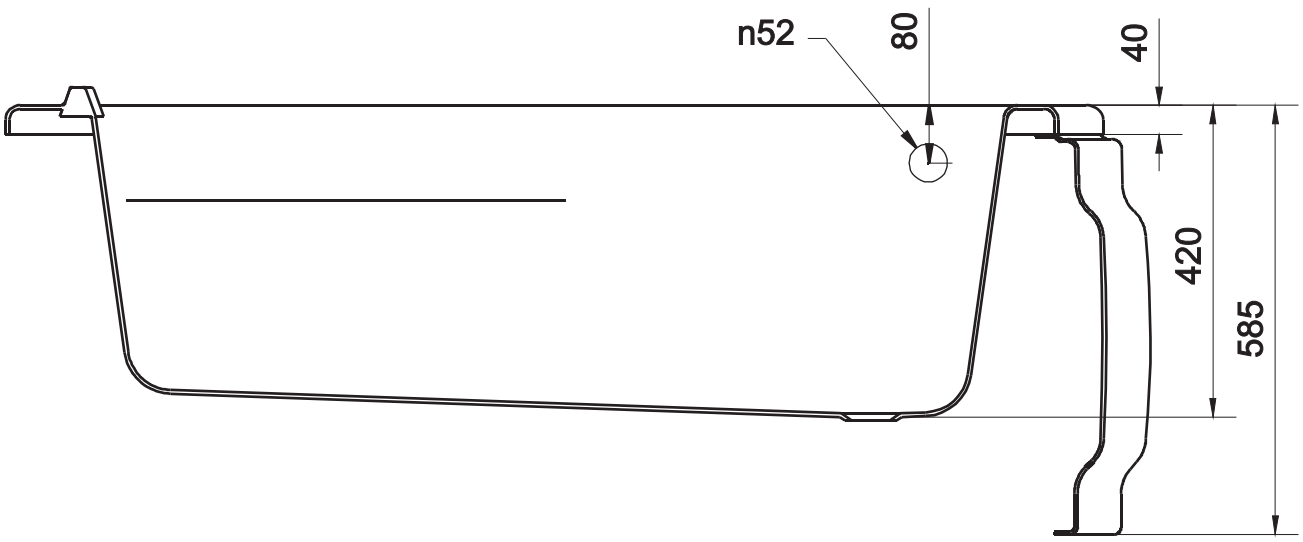
A-A