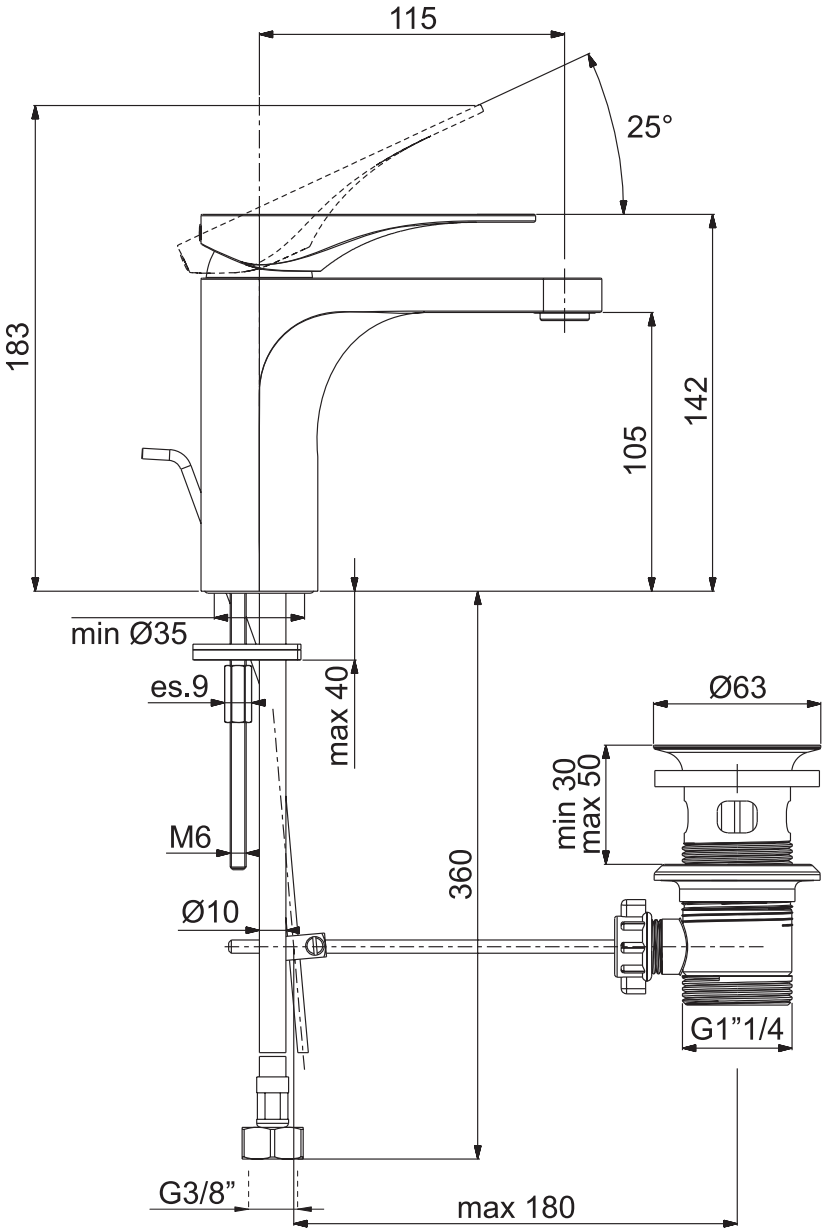
115
25°
183
142
105
min Ø35
es.9
max 40
Ø63
min 30
max 50
M6
360
Ø10
G1”1/4
G3/8”
max 180