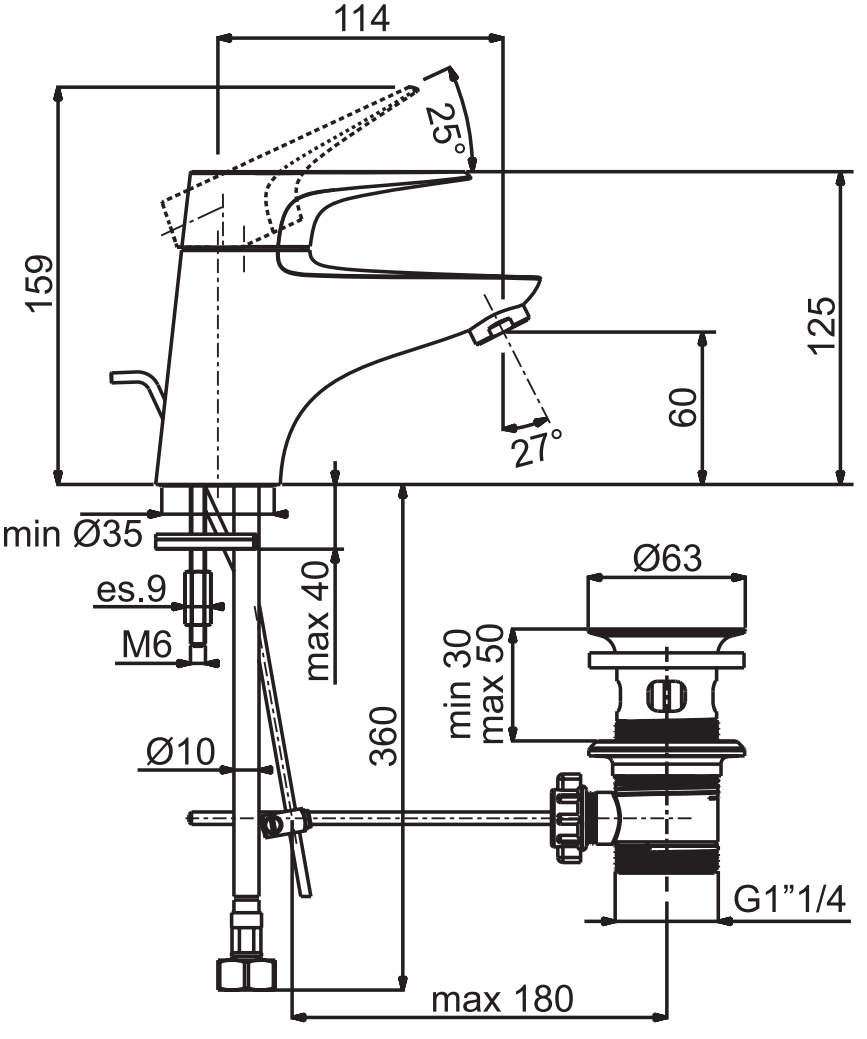
114
25°
159
125
60
27°
min Ø35
es.9
M6
max 40
360
Ø63
min 30
max 50
Ø10
G1”1/4
max 180