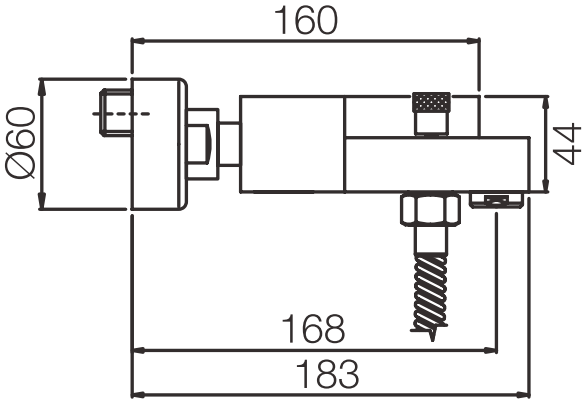
160
Ø60
44
168
183

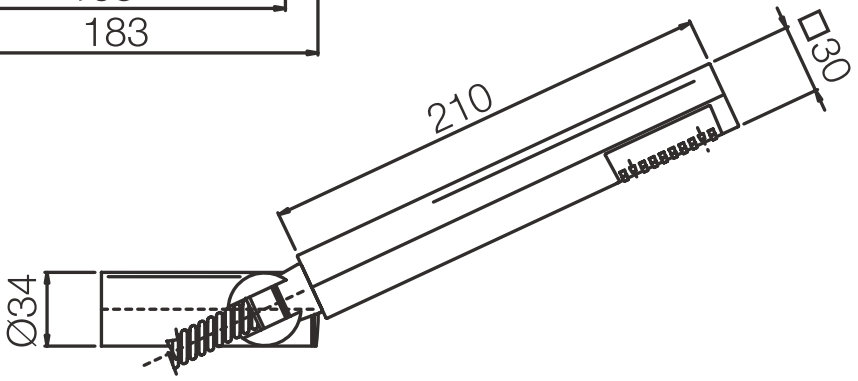
210
□30
Ø34

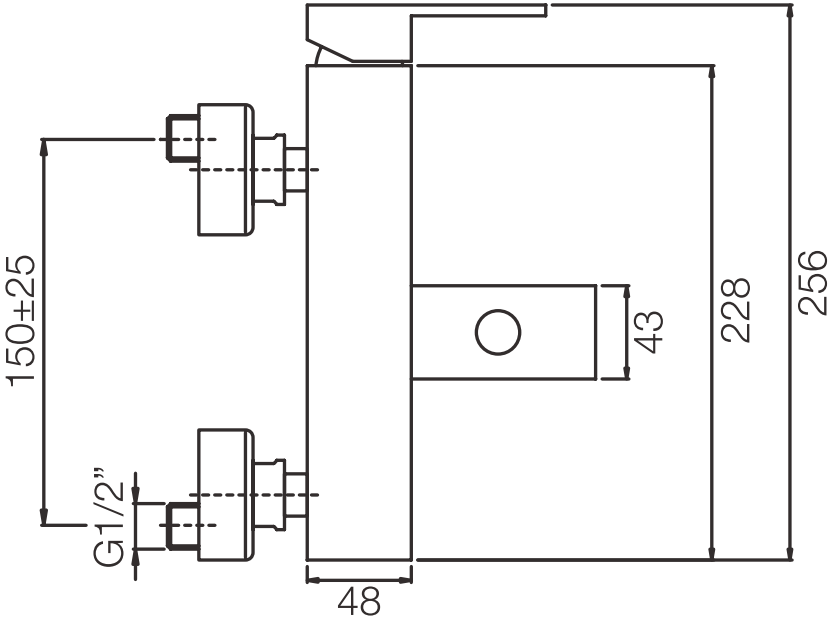
150±25
G1/2”
43
228
256
48