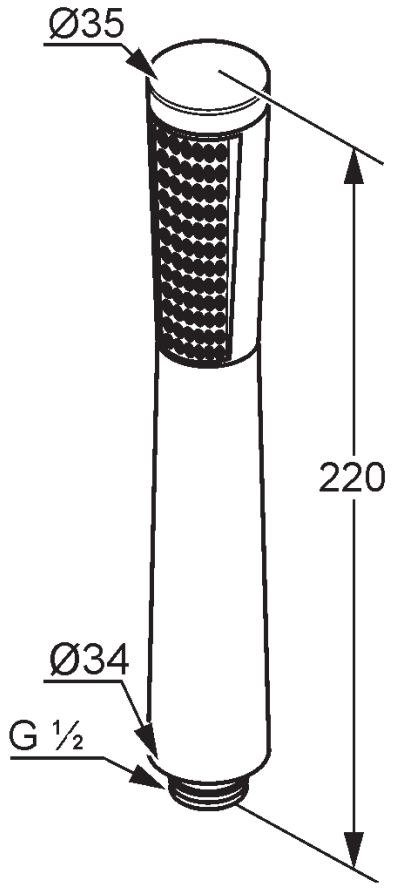
Ø35
220
Ø34
G ½