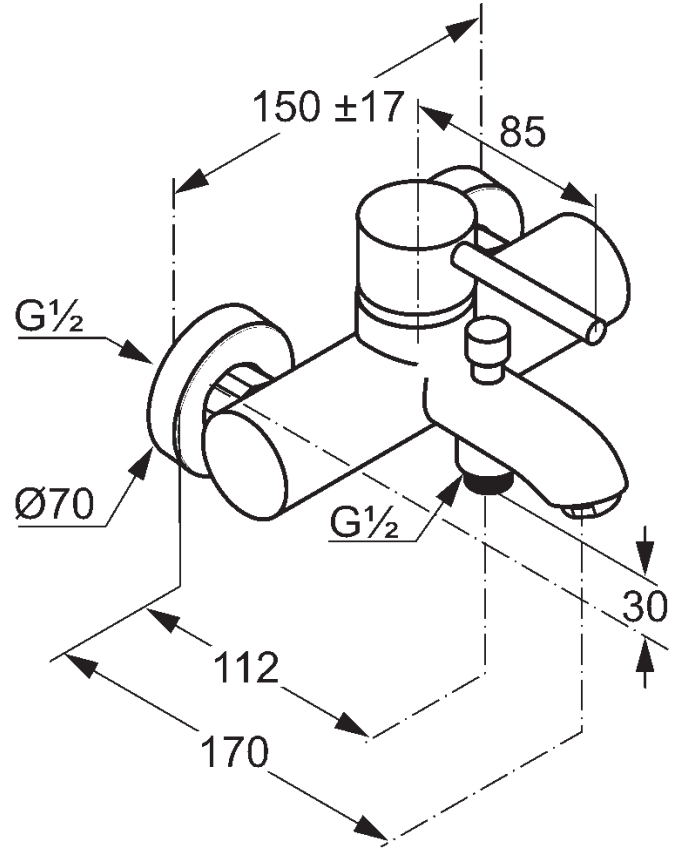
150 ±17
85
G½
Ø70
G½
30
112
170