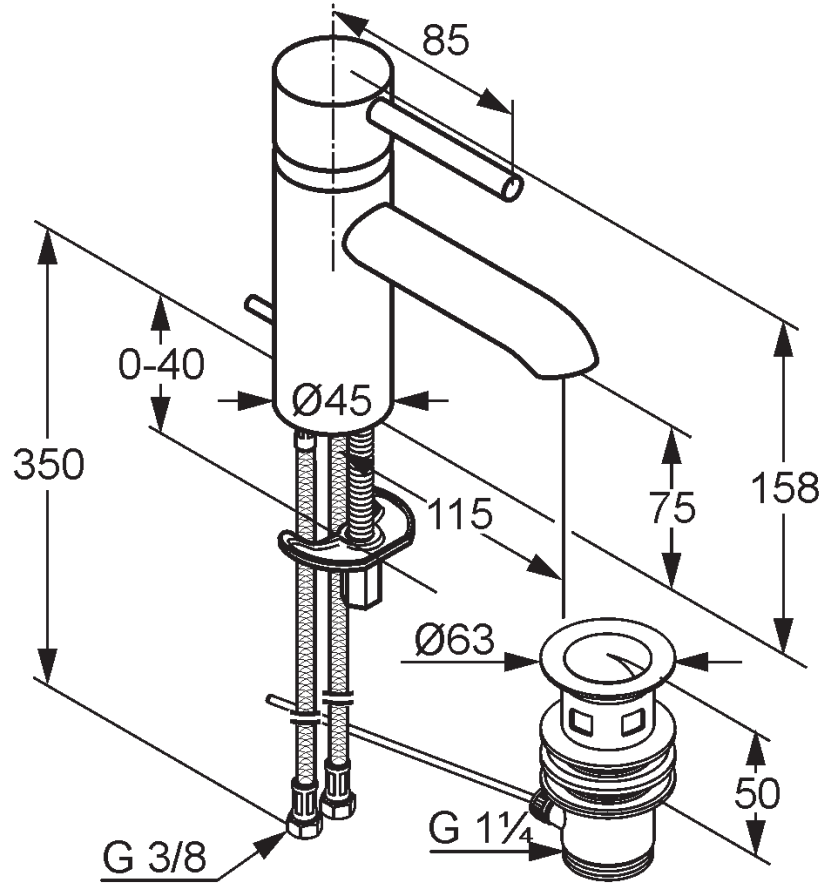
85
0-40
Ø45
350
115
75
158
Ø63
50
G 1¼
G 3/8