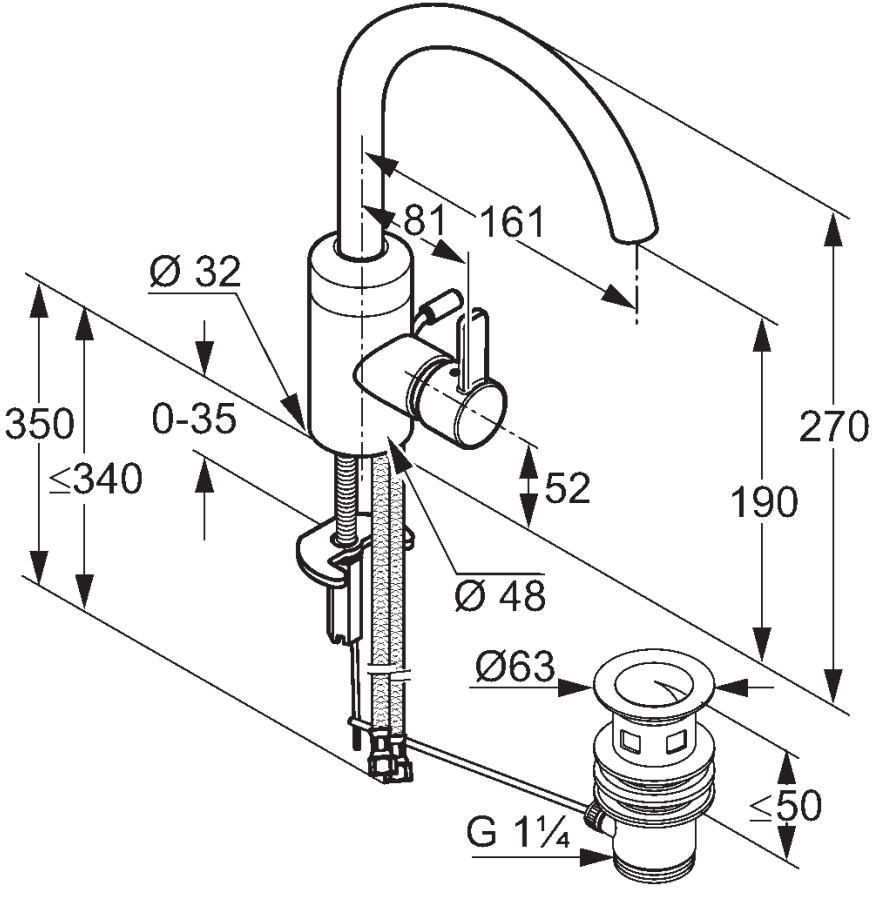
81
161
Ø 32
350
0-35
≤340
270
52
190
Ø 48
Ø63
≤50
G 1¼