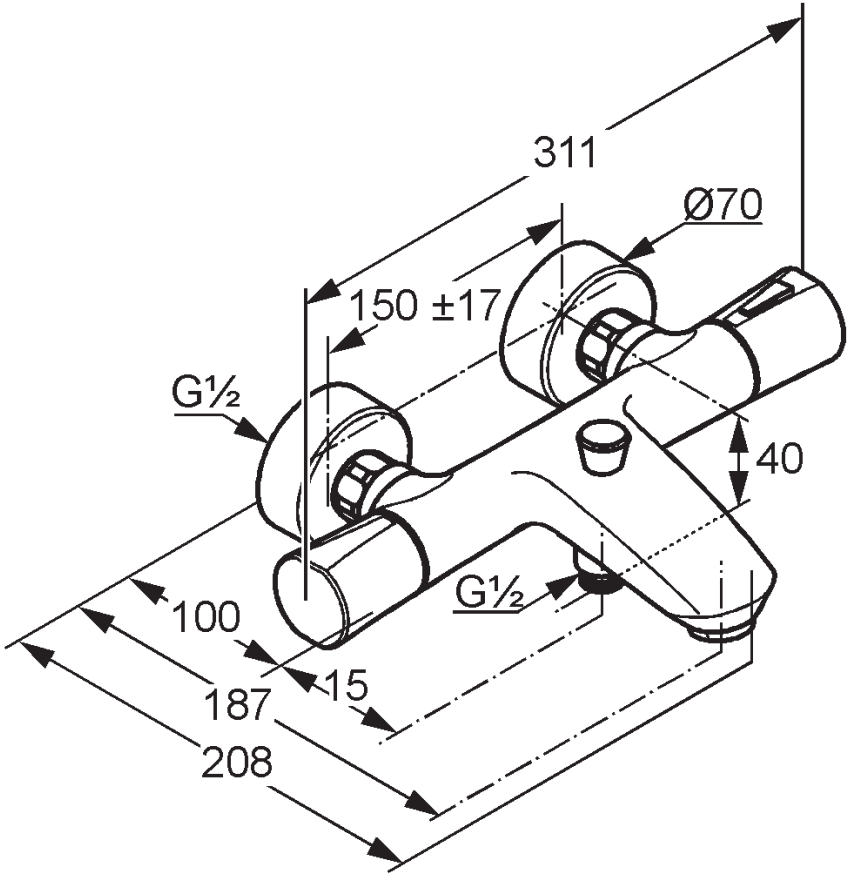
311
Ø70
150 ±17
G½
40
G½
100
15
187
208