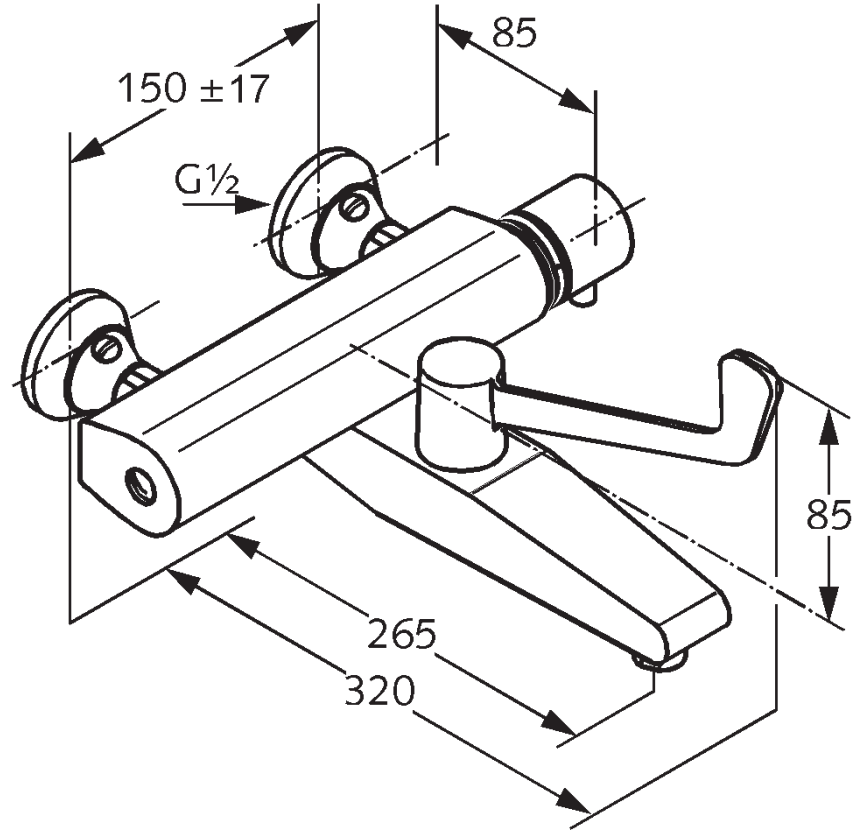
150 ±17
85
G½
85
265
320