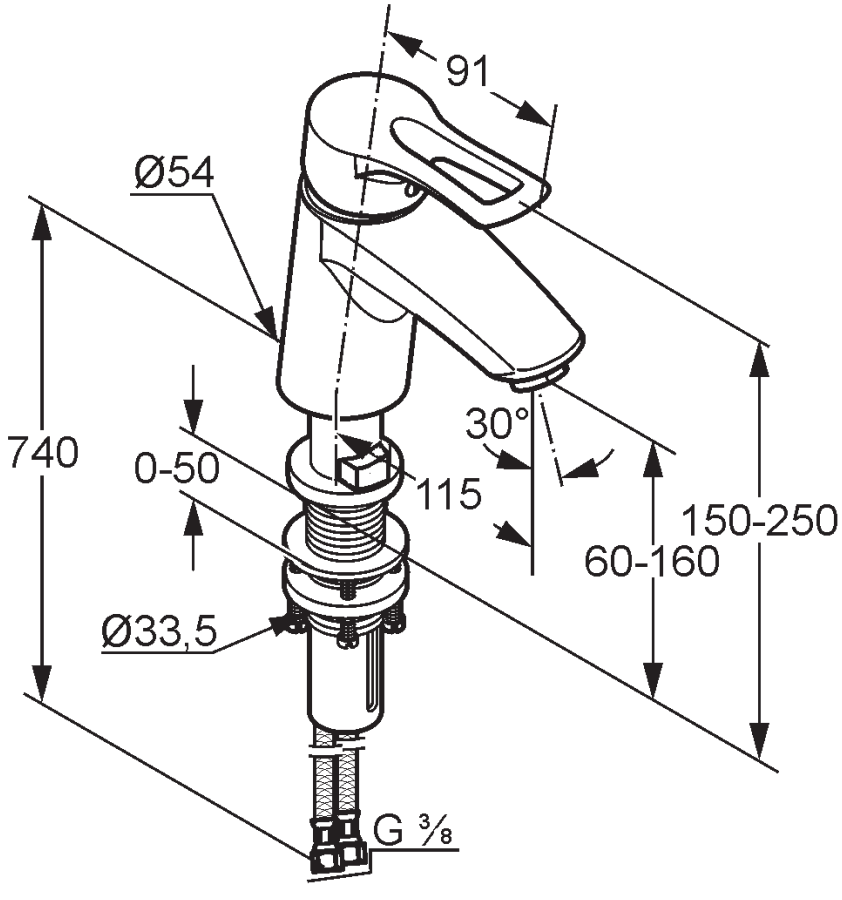
91
Ø54
740
0-50
30°
115
150-250
60-160
Ø33,5
G ⅜