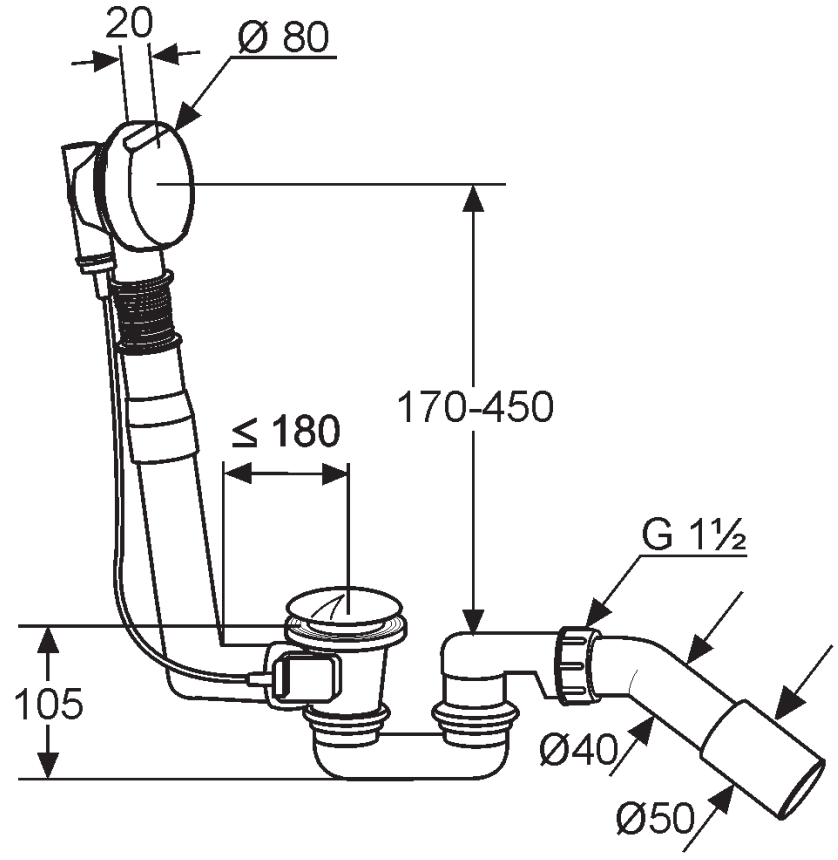
20
Ø 80
170-450
≤ 180
G 1½
105
Ø40
Ø50