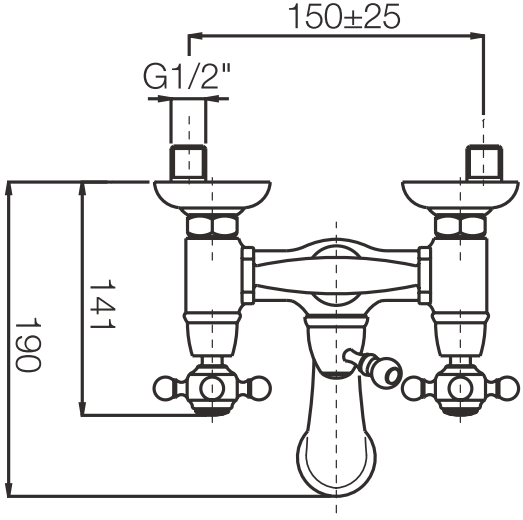
150±25
G1/2"
190
141

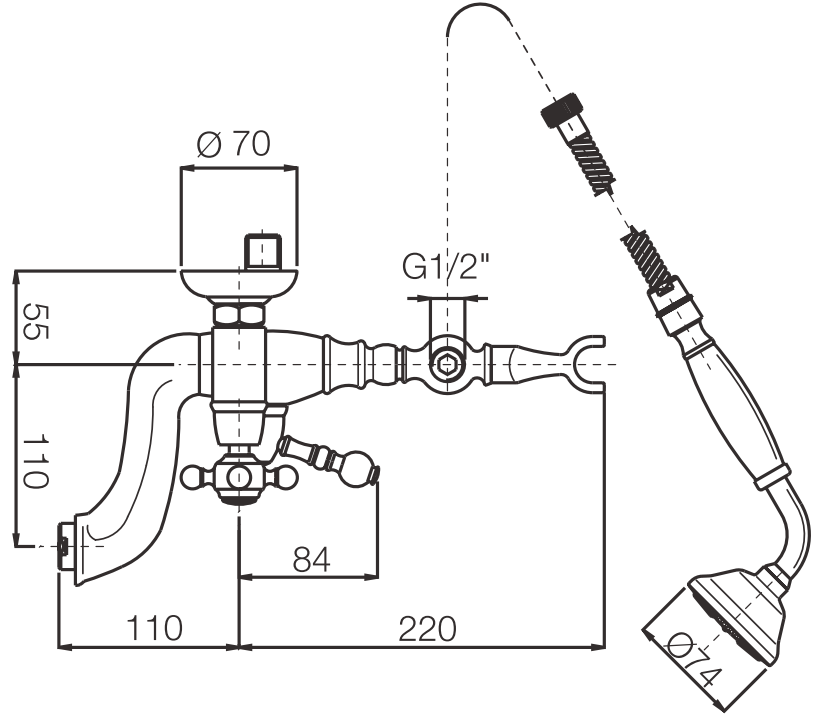
Ø 70
G1/2"
55
110
84
110
220
Ø74