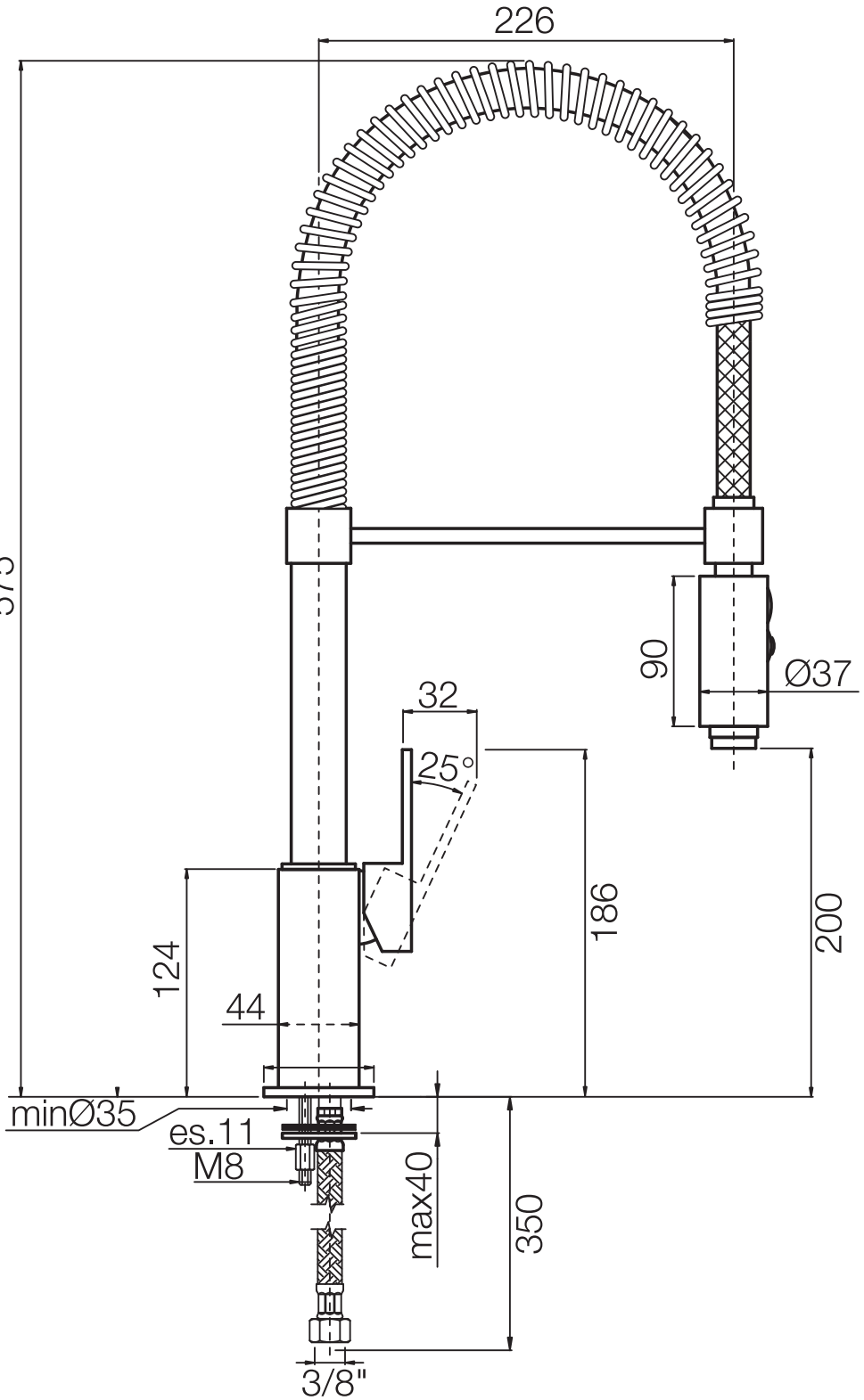
226
575
90
Ø37
32
25°
186
200
124
44
minØ35
es.11
M8
max40
350
3/8"