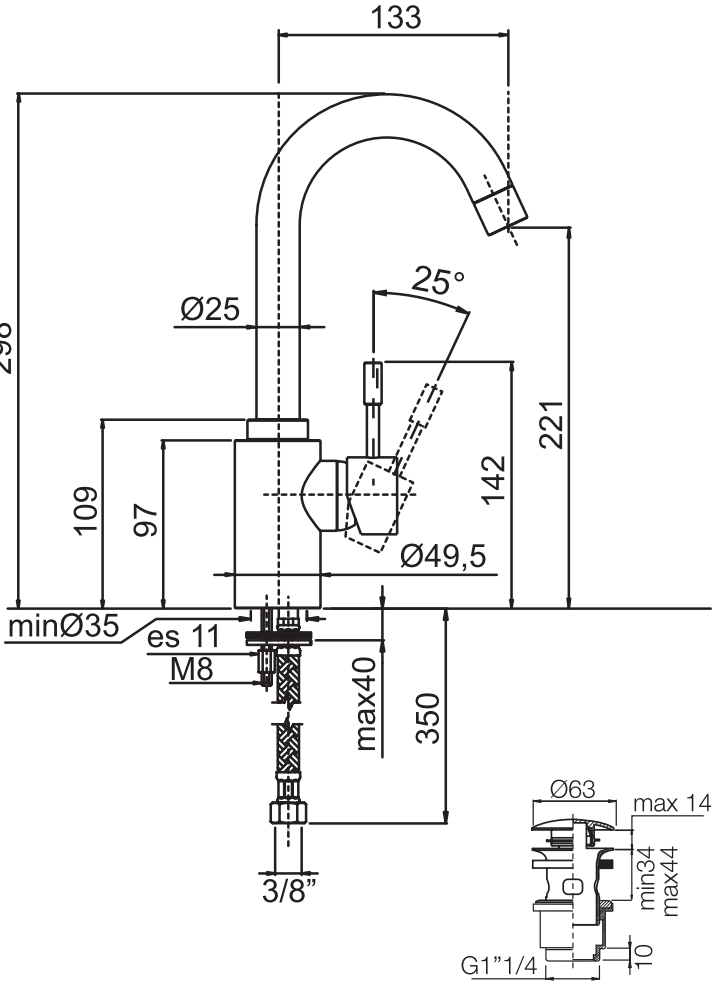
133
298
Ø25
25°
221
142
109
97
Ø49,5
minØ35
es 11
M8
max40
350
3/8”
Ø63
max 14
min34
max44
G1”1/4
10