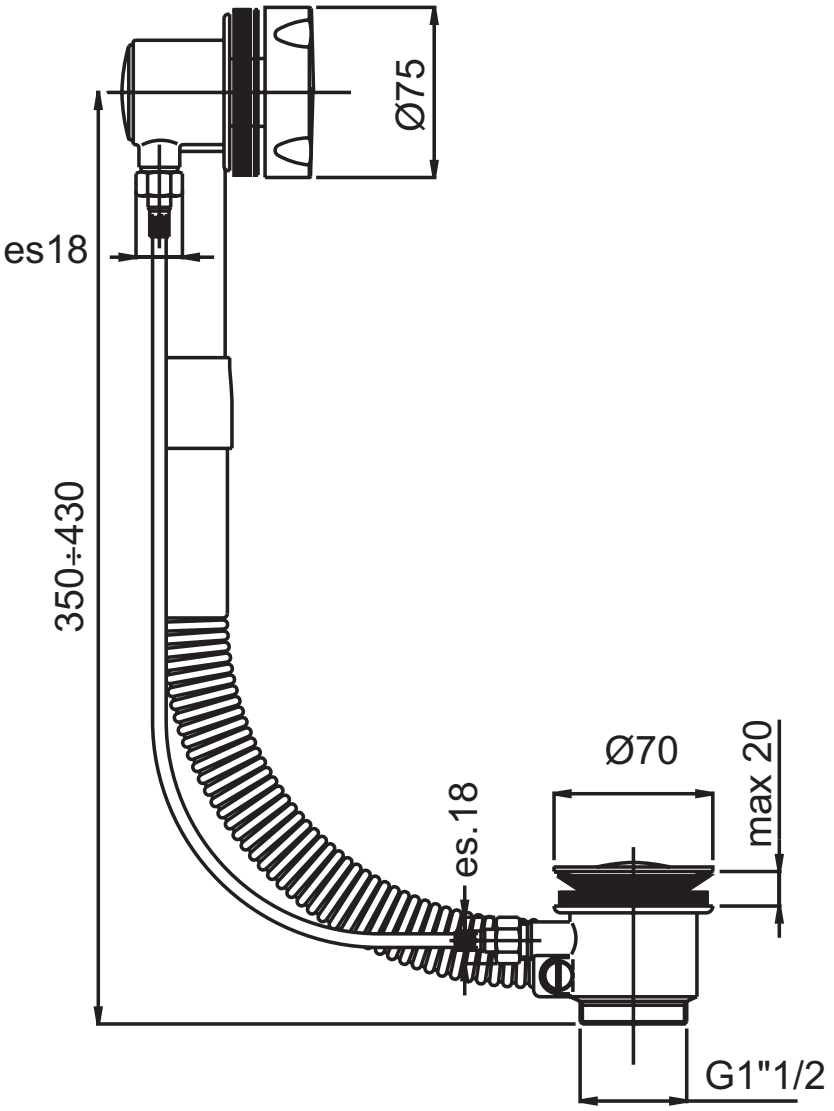
Ø75
es18
350÷430
Ø70
max 20
es.18
G1"1/2