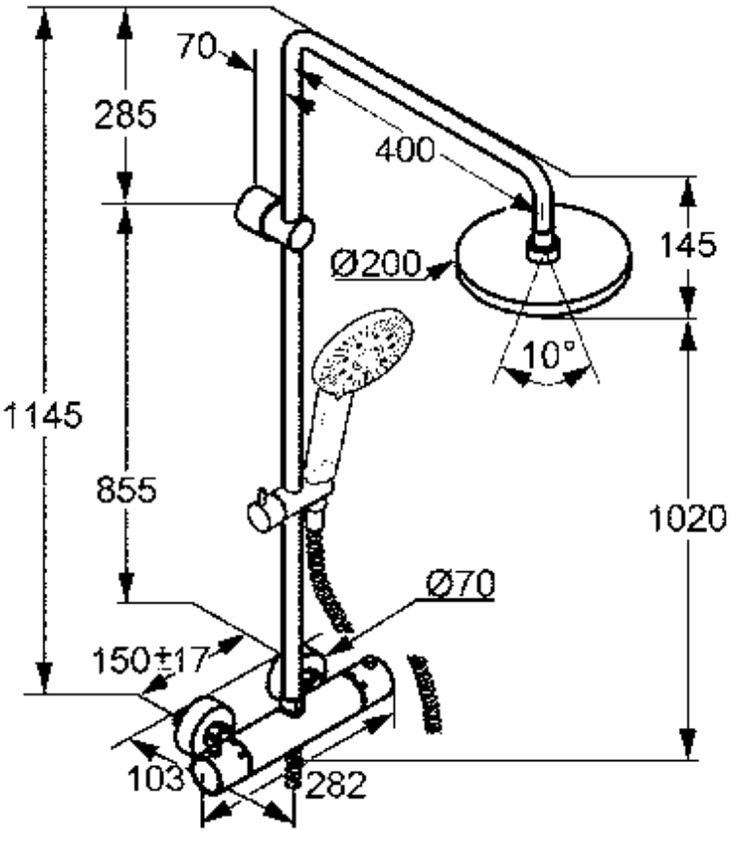
70
285
400
145
Ø200
10°
1145
855
1020
Ø70
150±17
103
282